2014-15 年度　第２７６０地区　組織図

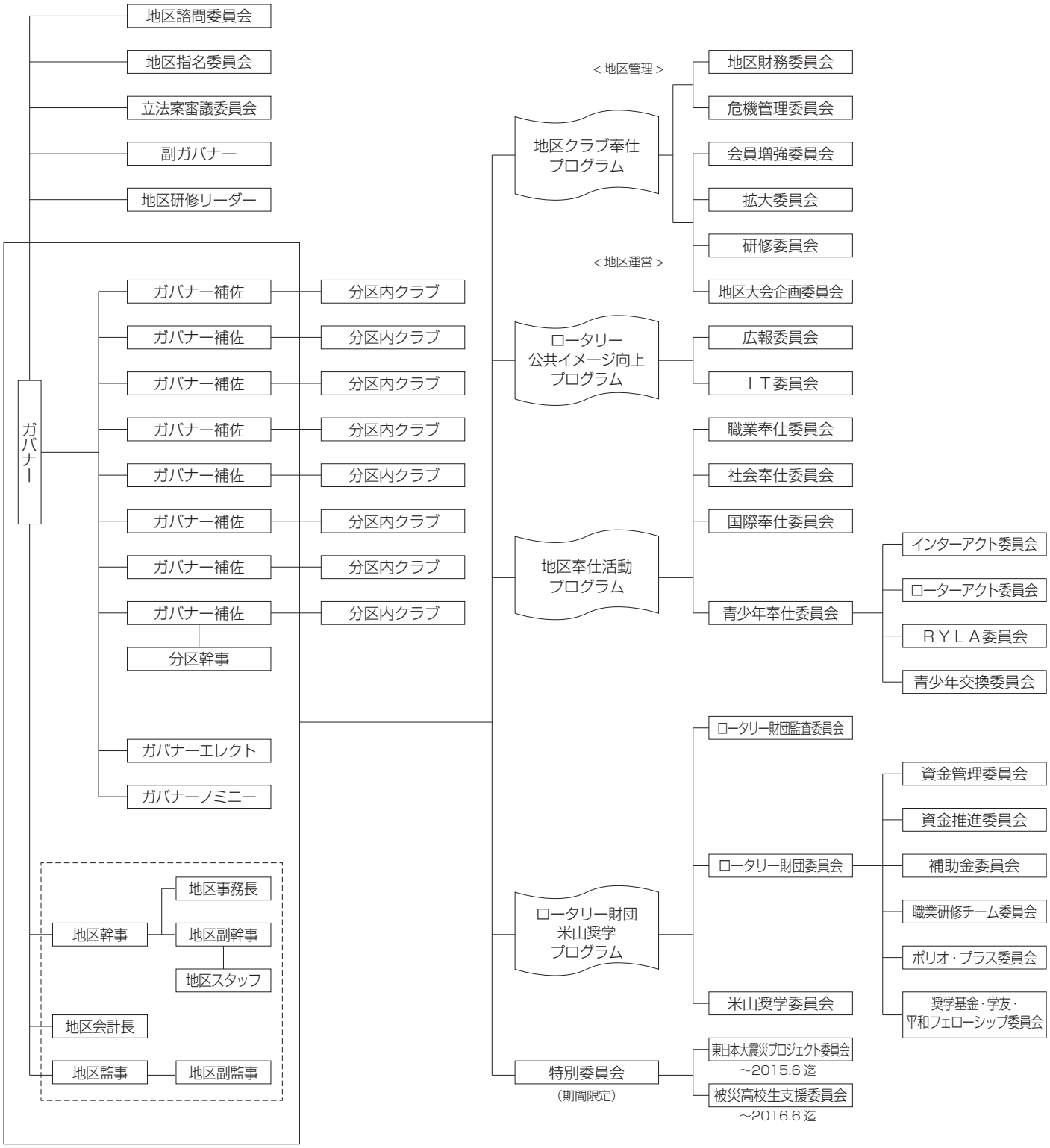

地区決議会合
・地区大会
・地区審議会（随時）
・地区研修・協議会
・ＰＥＴＳ